Electrolux PROFESSIONAL

Lavaggio Stoviglie
Zona di asciugatura da 600 mm, elettrico, con porta

ARTICOLO N° _____

MODELLO N° _____

NOME _____

SIS # _____

AIA # _____



535038 (NMDE) Zona di asciugatura elettrica, da 600 mm, con porta

Descrizione

Articolo N° _____

Zona di asciugatura da 600 mm, predisposto e adatto per essere connesso con le lavastoviglie a cesto trascinato modulari green&clean.
Il modulo utilizza aria interna ed esterna garantendo ottimi risultati di asciugatura con ridotti consumi di energia.
Costruzione in acciaio inox AISI 304.
Grazie alla reversibilità in utenza, è adatto per ogni direzione di alimentazione della lavastoviglie.
Porta coibentata per assicurare operazioni silenziose e per preservare il calore.
Accesso facilitato.

Approvazione: _____

Caratteristiche e benefici

- Modulo da inserire tra la macchina e gli accessori per la movimentazione
- La zona di asciugatura elimina qualsiasi traccia di acqua dalle stoviglie grazie ad un potente ventilatore che aspira aria secca dall'esterno, con minima dispersione di temperatura e vapore.
- Ampia porta bilanciata che permette un'ispezione facilitata. Porta isolata con poliuretano espanso per una migliore coibentazione e una riduzione dei rumori.
- Controllo elettronico per ottimizzare i risultati di asciugatura.
- La direzione di alimentazione può essere da sinistra a destra o da destra a sinistra ed è reversibile in utenza

Costruzione

- Tutti i principali componenti sono fatti in acciaio inox anti-corrosivo AISI 304: la camera interna, i pannelli esterni laterali e frontali, la porta e il sistema di trasporto del cesto.
- La camera è stampata con angoli arrotondati e non presenta tubazioni all'interno per una migliore pulizia.
- Il modulo si collega facilmente alla lavastoviglie senza alcuna modifica (inclusa connessione elettrica).
- Protezione all'acqua IPX5.

Accessori opzionali

- Ripiano inferiore per zona di asciugatura da 600 mm, con foro per lo scarico — PNC 863228 ❑
- Ripiano inferiore grigliato per zona di asciugatura da 600 mm — PNC 863229 ❑
- Coppia di gambe per collegare la rulliera (con una lunghezza maggiore di 1000mm) con lavastoviglie a cesto trascinato dotata di zona di asciugatura — PNC 865477 ❑

Lavaggio Stoviglie
Zona di asciugatura da 600 mm, elettrico, con porta

Fronte

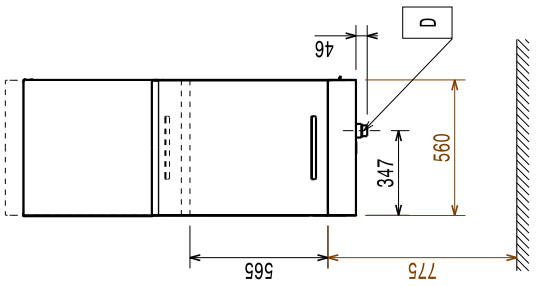

Lato

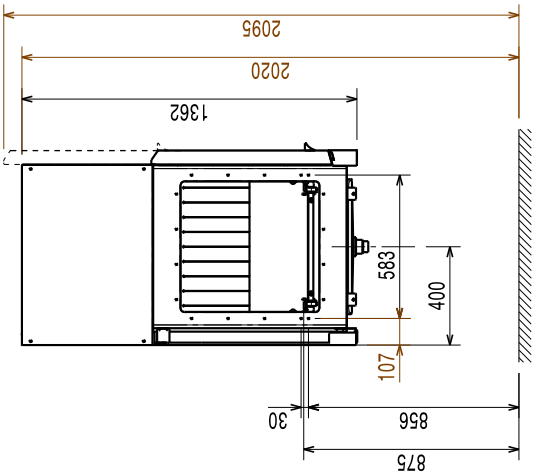

D = Scarico acqua
EI = Connessione elettrica
EO = Presea elettrica
EQ = Vite Equipotenziale
ES = Connessione elettrica IN/OUT
U = Porta USB

Alto

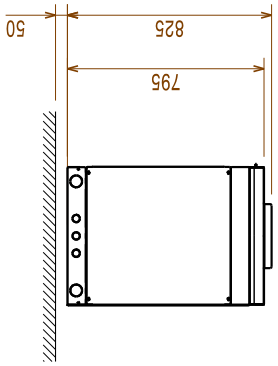

L'azienda si riserva il diritto di apportare modifiche ai prodotti senza preavviso

Lavaggio Stoviglie
Zona di asciugatura da 600 mm, elettrico, con porta

Elettrico

Tensione di alimentazione:	380-415 V/3N ph/50 Hz
Potenza standard installata:	4.4 kW
Elementi riscaldanti zona di asciugatura:	4.13 kW
Potenza ventola asciugatura:	0.23 kW

Informazioni chiave

Per l'installazione la profondità può essere ridotta a 795 mm togliendo
il pannello di controllo e le maniglie della porta

Secondo la norma: IEC60335-2-58 annex AA.

Altezza con porta aperta:	2100 mm
Dimensioni esterne, larghezza:	560 mm
Dimensioni esterne, profondità:	825 mm
Dimensioni esterne, altezza:	1362 mm
Peso netto:	80 kg
Peso imballo:	80 kg
Altezza imballo:	1570 mm
Larghezza imballo:	720 mm
Profondità imballo:	900 mm
Volume imballo:	1.02 m^3
Flusso d'aria:	530 m^3/h
Temperatura aria:	70 °C

Sostenibilità

Livello di rumorosità:	<62 dBA

L'azienda si riserva il diritto di apportare modifiche ai prodotti senza preavviso